令和６年小田原市議会６月定例会議案説明資料

（議案第４６号～議案第５４号）

令和　６　年　６　月１０日提出

目　　次

○条例議案

議案第４６号　小田原市個人番号の利用に関する条例の一部を改正する条例……1

議案第４７号　小田原市いこいの森条例の一部を改正する条例……2

議案第４８号　小田原市地区計画の区域内における建築物に係る制限に関する条例の一部を改正する条例……3

議案第４９号　小田原市立学校条例の一部を改正する条例……4

議案第５０号　小田原市政策監の設置等に関する条例を廃止する条例……5

○事件議案

議案第５１号　工事請負契約の変更について（旧小田原市民会館解体撤去工事）……7

議案第５２号　財産の取得について（マンホールトイレ用便器（洋式）ほか）……8

議案第５３号　財産の取得について（高規格救急自動車）……10

議案第５４号　財産の取得について（高度救命処置用資機材等）……13

条　例　議　案　説　明　資　料

議案第４６号

小田原市個人番号の利用に関する条例の一部を改正する条例

［改正理由］

生活保護法の一部改正に伴う所要の整備を行うため改正する。

［内　　容］

生活保護法が一部改正され、進学準備給付金が進学・就職準備給付金に拡充されたことに伴い、これに応じて庁内連携の対象となる特定個人情報（個人番号をその内容に含む個人情報）の名称を変更することとする。（別表第２関係）

［適　　用］

公布の日

議案第４７号

小田原市いこいの森条例の一部を改正する条例

［改正理由］

いこいの森のこれまでの管理運営の実績を踏まえ、休場日等の整備を行うため改正する。

［内　　容］

１　休場日等の変更（第６条関係）

いこいの森の施設の休場日等を次のように変更することとする（７月２１日から８月３１日までの期間（以下「夏季期間」という。）は、無休）。

(1) 林間運動広場、バードゴルフ場及び体験交流センター

林間運動広場及びバードゴルフ場の休場日並びに体験交流センターの休館日のうち、月曜日（休日を除く。）を木曜日（休日を除く。）に変更することとする。

(2) 林間キャンプ場、バンガロー及びシャワー棟

夏季期間以外の休場日は、水曜日及び木曜日（休日を除く。）並びに１２月１日から２月末日までの期間とすることとする（従前は、夏季期間以外は原則休場）。

(3) 管理棟

管理棟の休場日は、(2)の林間キャンプ場等と同様とすることとする。

２　使用時間の変更（第７条関係）

管理棟の使用時間を次のように変更することとする。

改　正　後	改　正　前
午前９時から午後５時まで	午前９時から午後５時まで（夏季期間又はバンガロー及びシャワー棟を開場する日にあっては、午前９時から午後１０時まで）

［適　　用］

令和　７　年　４　月　１　日

議案第４８号

小田原市地区計画の区域内における建築物に係る制限に関する条例の一部を改正する条例

［改正理由］

漁港漁場整備法の一部改正に伴う所要の整備を行うため改正する。

［内　　容］

１　漁港漁場整備法の題名の改正に伴う規定の整備（別表第２関係）

漁港漁場整備法の題名が次のように改められたことに伴い、同法の題名を引用する規定を整備することとする。

改　　正　　後	改　　正　　前
漁港及び漁場の整備等に関する法律	漁港漁場整備法

２　小田原漁港地区地区整備計画区域内の建築物の用途に係る規定の整備（別表第２関係）

漁港漁場整備法が一部改正され、漁港の機能施設に直売所が加えられたことに伴い、小田原漁港地区地区整備計画区域内における建築物の用途に係る規定について、次のように、直売所が従来どおり水産物等の販売を主とする店舗等（床面積合計３，０００平方メートル以内）に分類されるよう明記することとする。

改　　正　　後	改　　正　　前
(1) 漁港の機能施設(直売所を除く。) (2) 水産物等の販売を主とする直売所その他の店舗又は飲食店(床面積合計３，０００平方メートル以内)	(1) 漁港の機能施設 (2) 水産物等の販売を主とする店舗又は飲食店(床面積合計３，０００平方メートル以内)

［適　　用］

公布の日

議案第４９号

小田原市立学校条例の一部を改正する条例

［改正理由］

橘地域認定こども園の整備に当たり、下中幼稚園を下中小学校内に移転するため改正する。

［内　　容］

下中幼稚園の位置を次のように変更することとする。（別表第３関係）

改　　正　　後	改　　正　　前
小田原市小船１７８番地（下中小学校内）	小田原市小船１７４番地の１

［適　　用］

令和 ６ 年 ９ 月 １ 日

議案第５０号

小田原市政策監の設置等に関する条例を廃止する条例

［廃止理由］

政策監の職を廃止するため廃止する。

［廃止年月日］

公布の日

事　件　議　案　説　明　資　料

議案第５１号

工事請負契約の変更について

工　事　概　要

工　　事　　名	旧小田原市民会館解体撤去工事
工　事　箇　所	小田原市本町一丁目５番１２号
工　事　概　要	（変更分） 本館棟における柱の解体工法の変更及び地下残置物の撤去による工期延長

配置図

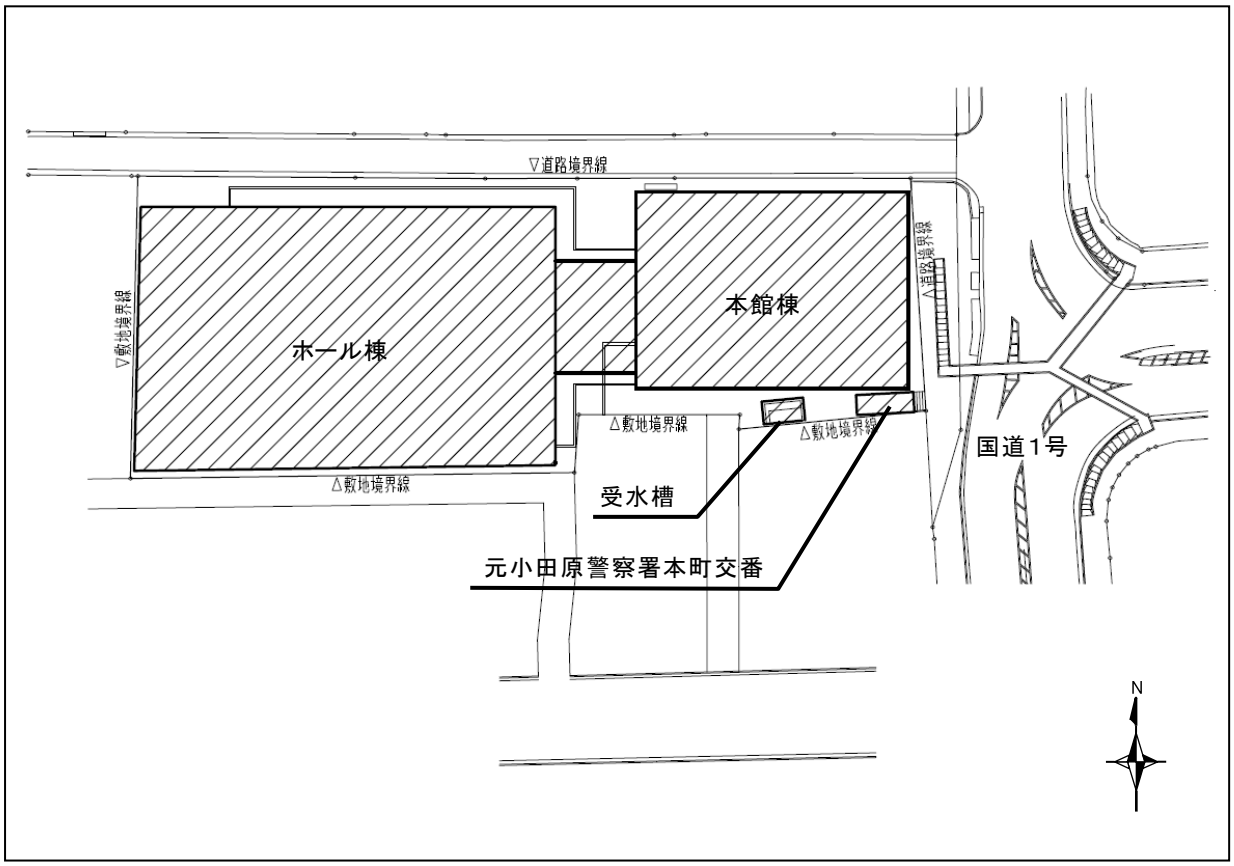

議案第５２号

財産の取得について

１　品　　名　　マンホールトイレ用便器（洋式）ほか

２　数量及び納入場所

納　入　場　所	便器（洋式）及びパネル	便器（洋式）及びパネル（バリアフリー型）	男性用便器及びパネル	合計
下中小学校	5	2	1	8
富水小学校	7	2	1	１０
桜井小学校	7	2	1	１０
下府中小学校	5	2	1	8
豊川小学校	7	2	1	１０
合　　計	３１	１０	5	４６

(1) 男性用便器の数量は、２人用を１基とする。

(2) 便器（洋式）には、それぞれ次の附属品を１式ずつ附属する。

ア　ＬＥＤライト

イ　荷掛けフック

ウ　荷物棚

エ　サニタリーボックス

オ　防犯ブザー

入　札　調　書

件　　名　：　マンホールトイレ用便器（洋式）ほか

開札日時　：　令和６年５月９日　午後１時５０分

入札者名	第１回入札	第２回入札	摘　要
相日防災株式会社	18,308,000		**落　札**
大東綜合防災株式会社	18,995,000		
ＤＲプランニング株式会社	19,090,000		
株式会社ｏｄａｂｏｕ	19,500,000		
株式会社三栄防災	19,800,000		
株式会社足柄防災	19,900,000		
株式会社アレックス防災	－		不　着
株式会社ヒラボウ	－		不　着
丸東産業株式会社	－		不　着

契約金額（税込み）20,138,800 円

予定価格（税込み）22,189,000 円

予定価格（税抜き）20,171,819 円

入札書記載金額の１０％に相当する額を加算した金額が契約金額である。

議案第５３号

財産の取得について

１　品　　名　　高規格救急自動車（２台）

２　主 要 諸 元

区　　分	内　　容	
駆動方式	四輪駆動（４ＷＤ）	
車両寸法	全　　長	５，６６０㎜
	全　　幅	１，８９５㎜
	全　　高	２，４９０㎜
総排気量	２，６９３cc	
乗車定員	７名	
主な装備・積載品	メインストレッチャー ルーフ側面作業灯 消火器 ドライブレコーダー カーナビゲーションシステム 後方視界モニター レスキューセット 温度計・湿度計	

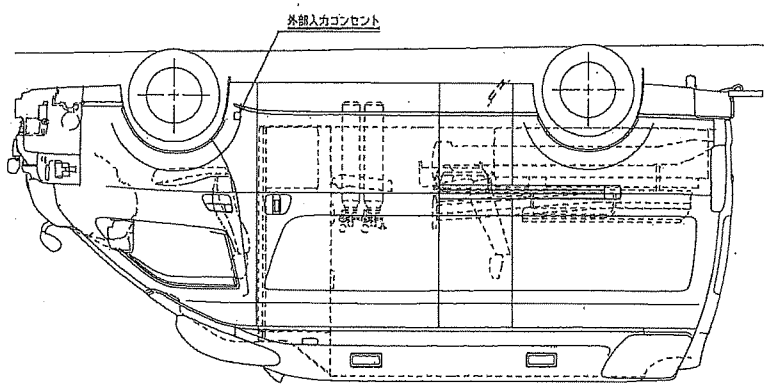

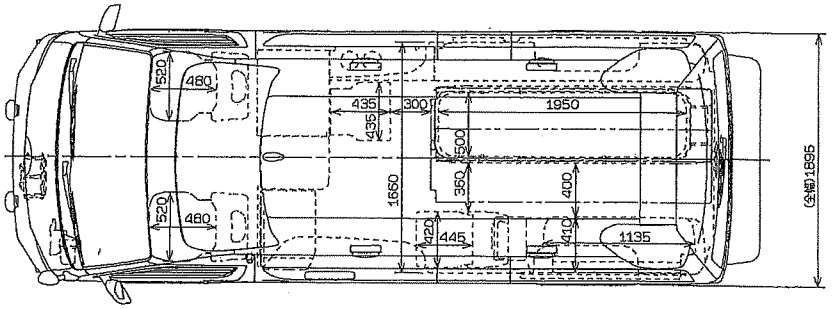

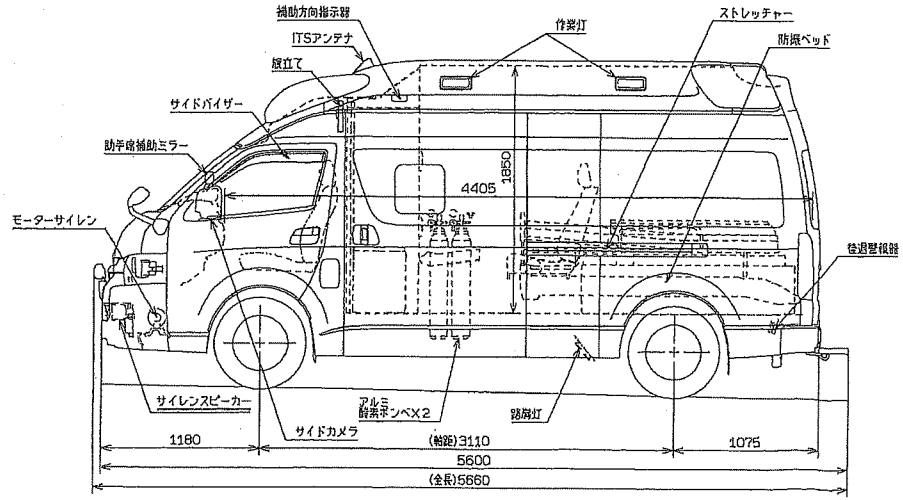

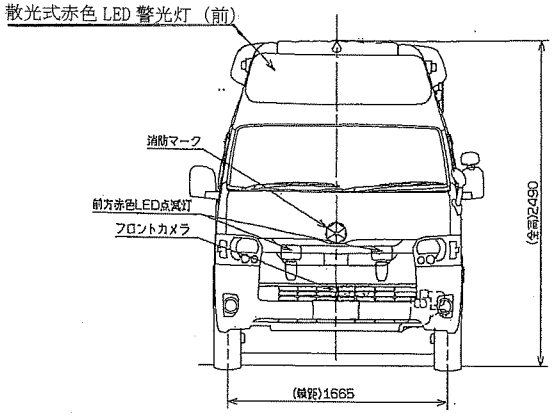

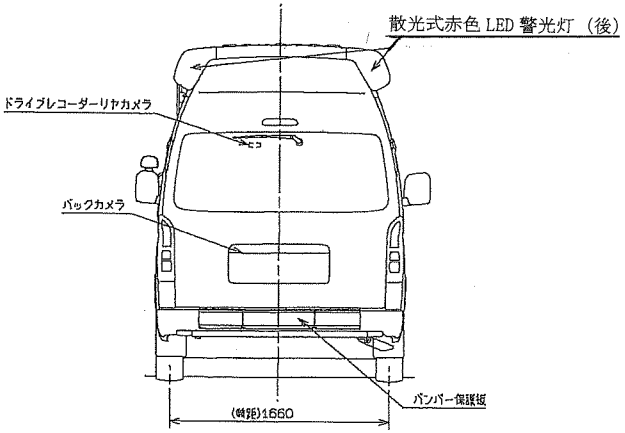

車両五面図

（単位：mm）　　車両概要図

入　札　調　書

件　　名　：　高規格救急自動車

開札日時　：　令和６年５月９日　午後１時３０分

入札者名	第１回入札	第２回入札	摘　要
神奈川トヨタ自動車株式会社	47,520,000		**落　札**
日産プリンス神奈川販売株式会社	40,600,000		無　効
株式会社ベルリング	46,156,000		無　効
株式会社イノメディックス	－		辞　退
株式会社カトー	－		不　着
神奈川日産自動車株式会社	－		不　着

契約金額（税込み）47,520,000円

予定価格（税込み）51,632,000円

入札書記載金額には、取引に係る消費税額、地方消費税額及び自動車重量税額が含まれている。

無効は、開札後に落札候補者に調査を行った結果、業務の遂行が困難であることが確認されたため。

議案第５４号

財産の取得について

１　品　　名　　高度救命処置用資機材等（２式）

２　内　　容

資 機 材 別	積 載 品 名
観察用資機材	壁掛け型血圧計 携帯型血圧計 フレックスポートカフ 電子血圧計 携帯型血中酸素飽和度測定器（携帯型ＳＰＯ２モニター） 携帯型血中酸素飽和度測定用プローブ 検眼ライト（ペンライト） 傷病者観察用ベッドサイドモニター ・心電図誘導コード ・バッテリーパック ・血圧測定用カフ（ライフスコープカフ） ・血中酸素飽和度測定用プローブ（ライフスコープフィンガープローブ、マルチプローブ） ・心電図パッチ 鼓膜体温計 体温計
呼吸・循環管理用資機材	気道確保用資機材 ・食道閉鎖式エアウェイ ・経鼻エアウェイ 携帯型電動吸引器 ・フィンガーチップ ・予備チューブ 喉頭鏡 喉頭鏡用ケース 救急車定置型酸素吸入器一式 ・オキシゲンキャリーバッグ ・減圧弁 ・酸素ボンベ２．０Ｌ（アルミ容器） 救急用人工呼吸器 自動体外式除細動器 ・記録紙 ・データカード

	・バッテリーパック ・バッテリーチャージャー ・記録器 ・電極リード線 ・電源コードW ・エアウェイアダプタ ・除細動レポート表示ソフトウェア ・ＥＣＧ中継コード ・使い捨て除細動パッド 救急カプノメータ ＣＯ２センサーキット 手動式人工呼吸器（バックバルブマスク） ・シリコンカフマスク ビデオ硬性挿管用喉頭鏡 ビデオ硬性挿管用喉頭鏡用イントロック
血糖関係資機材	自己検査用グルコース測定器 血糖試験測定チップ
創傷等保護用資機材等	頸部固定副子 スクープストレッチャー スクープストレッチャー用ベルト 布担架
固定用資機材	バックボード ・イモビライザー ・イモビライザー収納バッグ 骨盤固定具
感染防止・消毒用資機材	感染防止衣
その他の資機材	懐中電灯（強力ライト） ターニケット レスキューシザー レスキューシザー収納ケース 汚物入れ（汚物缶、受水盆） 救急バッグ 通信機器（骨伝導イヤホンマイク付） 無線機ベスト 訓練用資機材 ・気管挿管用 ・静脈路確保用

入　札　調　書

件　　名　：　高度救命処置用資機材等

開札日時　：　令和６年５月９日　午後１時１０分

入札者名	第１回入札	第２回入札	摘　要
日本船舶薬品株式会社	35,000,000		**落　札**
株式会社いわしや西方医科器械	39,000,000		
株式会社粕谷歯科商会	－		辞　退
エイバン商事株式会社	－		辞　退
株式会社ワコー商事	－		不　着
カグラメディカル株式会社	－		不　着

契約金額（税込み）38,500,000 円

予定価格（税込み）42,246,000 円

予定価格（税抜き）38,405,455 円

入札書記載金額の１０％に相当する額を加算した金額が契約金額である。